Luminaire extérieur à détection

L 585 S

noir
EAN 4007841 005535
Réf. 005535
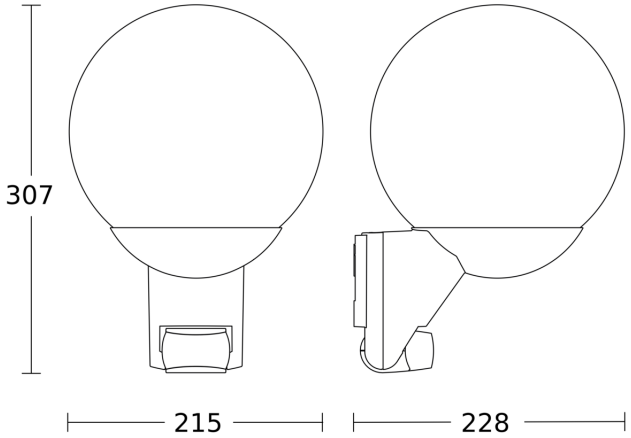
Dessin dimensionnel